Modell 3200

Schwimmbadlifter

Der leichte Weg ins Schwimmbecken

- Direkte Transfers vom Rollstuhl ins und aus dem Wasser.
- Leicht zu bewegen und zu positionieren, platzsparende Lagerung.
- Ein Lifter ist an mehreren Becken oder an mehreren Stellen rund um das Becken einsetzbar.
- Die optimale Körperunterstützung für jeden, unabhängig von seiner Behinderung.
- Speziell entwickelt für an die Umgebung im Schwimmbad.

Schwimmbadlifter

DIREKTE TRANSFERS VOM ROLLSTUHL INS UND AUS DEM WASSER.

Mit dem mobilen Schwimmbadlifter ist es nur ein kleiner Schritt vom Rollstuhl ins Schwimmbecken. Das Hebesystem bringt den Benutzer in einer einzigen sanften Bewegung ins Wasser.

360° Der Schwimmbadlifter hat einen Drehbereich von 360°.

LEICHT ZU BEWEGEN UND ZU POSITIONIEREN, PLATZSPARENDE LAGERUNG.

Die Bedienung ist einfach: Auf Knopfdruck senkt sich die Spindel des Lifters in die Bodenhülse am Beckenrand. Nach der Benutzung hebt er sich auf Knopfdruck wieder heraus und kann ohne körperliche Anstrengung des Betreuers weggerollt werden.

Nach dem Herausnehmen aus der Bodenhülse wird das Loch in der Bodenhülse verschlossen.

EIN LIFTER IST AN MEHREREN BECKEN ODER AN MEHREREN STELLEN RUND UM DAS BECKEN EINSETZBAR.

Durch die Anbringung zusätzlicher Bodenhülsen und die leichte Beweglichkeit kann er an verschiedenen Orten eingesetzt werden.

DIE OPTIMALE KÖRPERUNTERSTÜTZUNG FÜR JEDEN, UNABHÄNGIG VON SEINER BEHINDERUNG.

Alternativ verwendbar mit einem Sitz für Schwimmbadlifter, dem Handi-Move Hebebügel® oder verschiedenen Hebetüchern.

SPEZIELL ENTWICKELT FÜR AN DIE UMGEBUNG IM SCHWIMMBAD.

Der mobile Schwimmbadlifter ist aus rostfreiem Stahl und batteriebetrieben, so dass er für den langfristigen Einsatz in der Schwimmbadumgebung geeignet und absolut sicher ist.

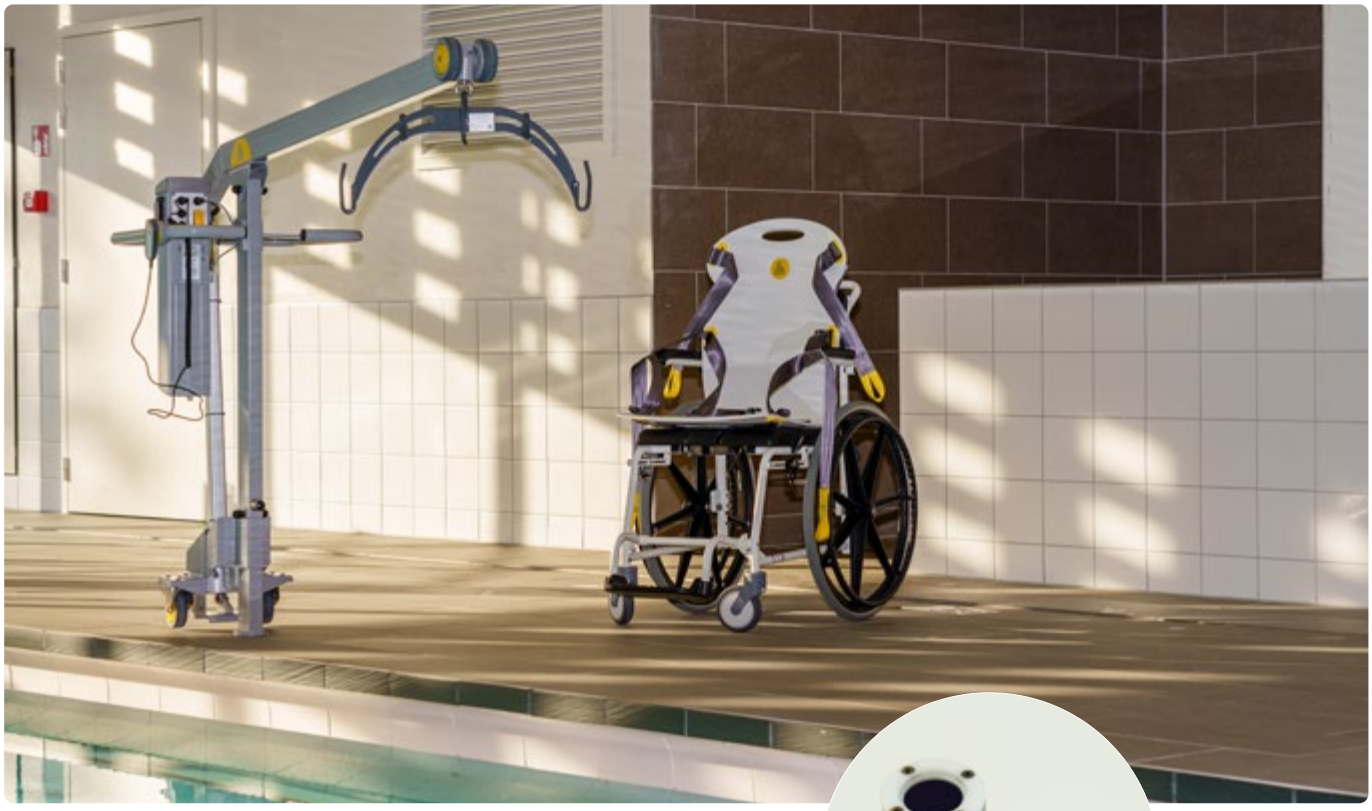

UNAUFFÄLLIGE, NICHT STÖRENDE BODENHÜLSE

© 31-05-2024 • Handi-Move • v1.4

Handi-Move nv
Ten Beukeboom 13, B-9400 Ninove • Tel. +32 54 31 97 10
info@handimove.com • www.handimove.com

Schwimmbadlifter

ABMESSUNGEN UND ANGABEN

Abmessungen (mm)	
A	1840
B	1305
C	540
D	350
E	1700
F	550
G	500
H	310
I	370

Angaben	
Max. Hubkraft	135 kg
Batterien	2 x 12 Vdc; 8 Ah
Ladegerät	Separat
Durchmesser der Räder	100 mm
Konstruktion	Beschichtetes Aluminium; RVS
Handbedienung	Elektrisch (IP67)

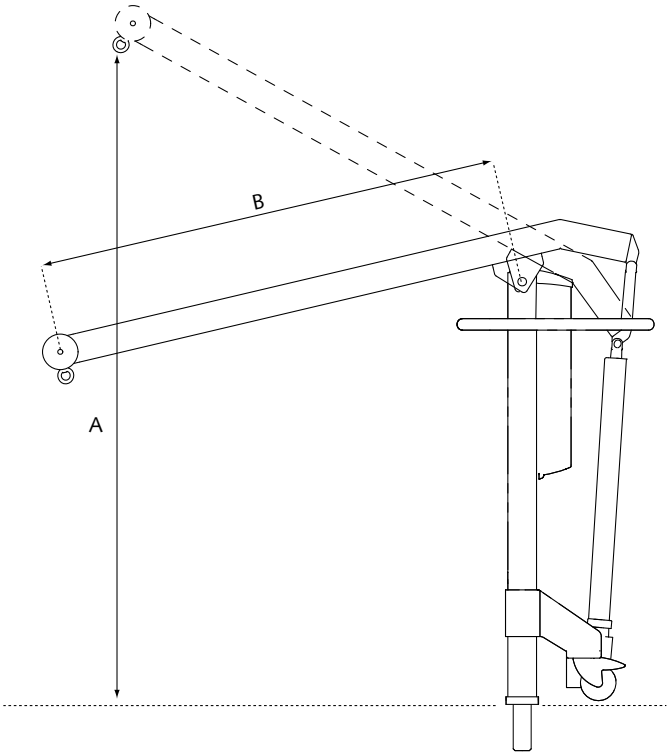

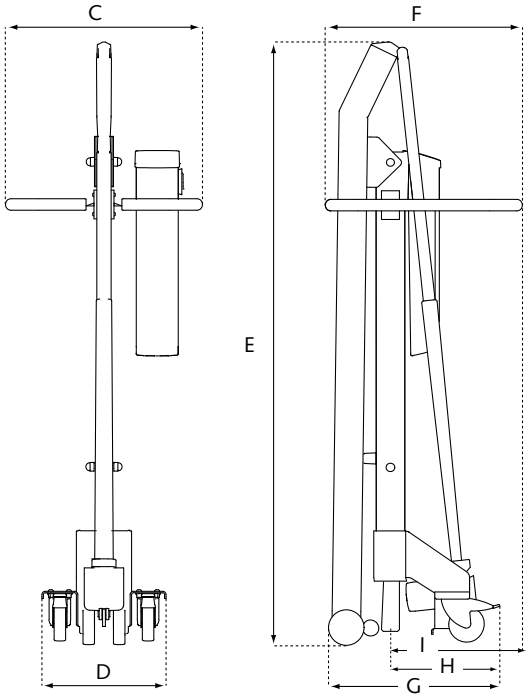

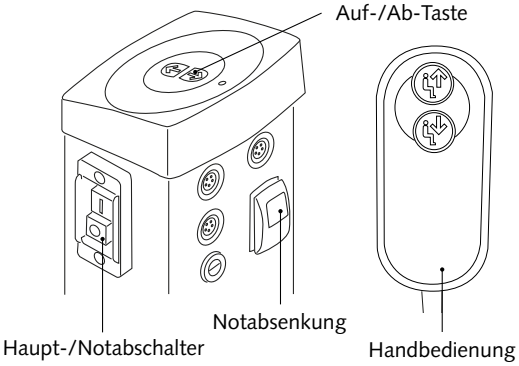

© 31-05-2024 • Handi-Move • v1.4

Handi-Move nv
Ten Beukeboom 13, B-9400 Ninove • Tel. +32 54 31 97 10
info@handimove.com • www.handimove.com

AUFNAHMESYSTEME

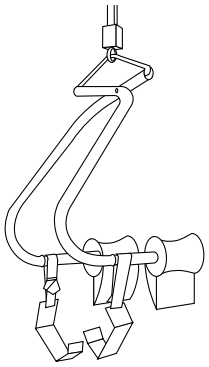

Hebebügel® "Helfende Hände"

XS - S - M • Art.-Nr. 1035
Elektrolytisch poliert (Korrosionsschützend)
+ Gleitschutz-Beinstützen • Art.-Nr. 1074

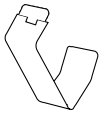

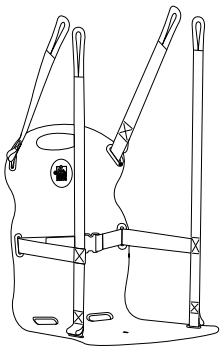

Sitz für Schwimmbadlifter (PVC)

Einheitsgröße • Art.-Nr. 3620
+ Einhängevorrichtung • Art.-Nr. 2110 / 2125

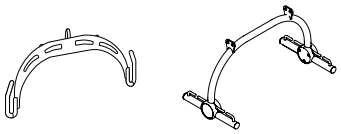

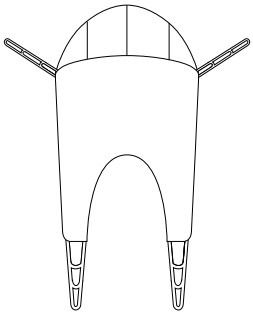

Hebetuch Standard

mit mondförmiger Kopfstütze und gepolsterten Beinschlaufen

XS - S - M - L - XL • Art.-Nr. 3431
+ Einhängevorrichtung • Art.-Nr. 2110 / 2125

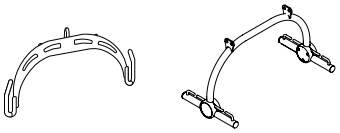

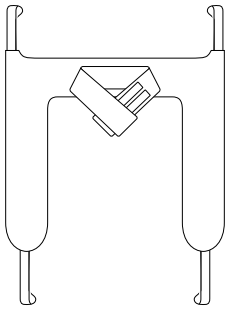

Badehebetuch (PVC)

XS - S - M - L - XL • Art.-Nr. 3464
+ Einhängevorrichtung • Art.-Nr. 2110 / 2125

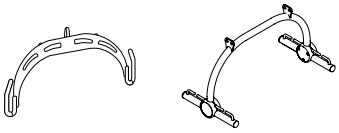

Für weiterführende Informationen
wenden Sie sich bitte an

© 31-05-2024 • Handi-Move • v1.4

Handi-Move nv
Ten Beukeboom 13, B-9400 Ninove • Tel. +32 54 31 97 10
info@handimove.com • www.handimove.com