Modell 3990-3992

Elektrische Traversenschiene

Um sich ohne Hilfe im gesamten Raum fortzubewegen

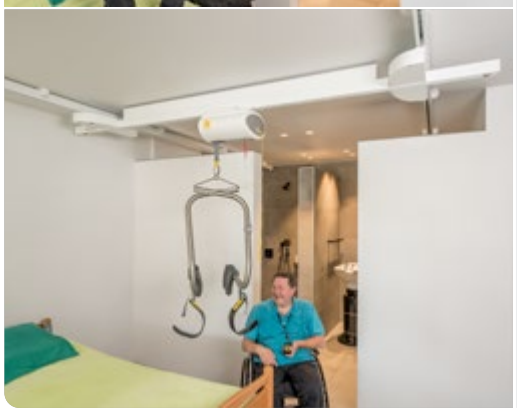

- Selbständige Bedienung in Kombination mit dem Handi-Move Hebebügel und dem 2815 Deckenmotor.
- Macht den gesamten Raum zugänglich.
- Parallelschienen können an der Decke oder von Wand zu Wand angebracht werden.
- Nebenraum mit Traversen-Fangstück zugänglich (optional).

Elektrische Traversenschiene

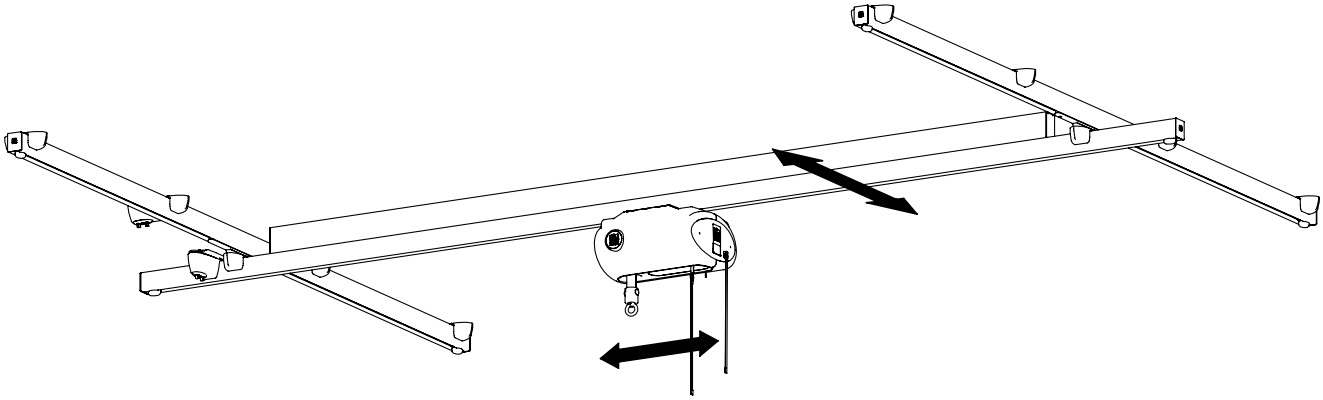

Abmessungen (mm)

A	602 mm
B	542,5 mm
C	118,5 mm
D	71,5 mm
E	196 mm

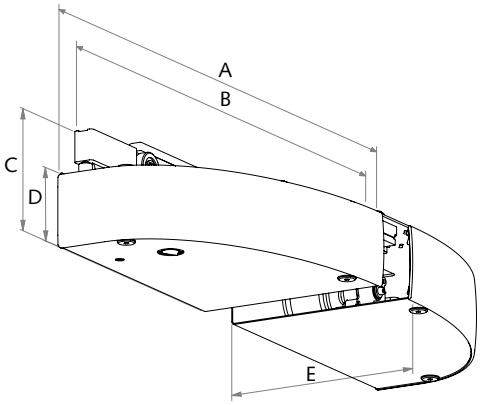

Technische Daten

Zulässige Hubbelastung ..... 240 kg
Stromversorgung ..... Batterien 2 x 12 V DC / 3,2 - 3,6 Ah
Schienen ..... Aluminium weiß lackiert
Sanftes Anfahren und Anhalten (soft start/stop) ..... Elektronisch
Gehäuse ..... ABS, Stahl weiß lackiert
Fernbedienung ..... Infrarot
Ladegerät ..... Eingang: 0,9 A 100-240 Vac 50-60 Hz, klasse II
..... Ausgang: 24 Vdc 1,2 A (type 2541)

Für weiterführende Informationen wenden Sie sich bitte an

© 28-04-2025 • Handi-Move • v1.1

Handi-Move nv
Ten Beukeboom 13, B-9400 Ninove • Tel. +32 54 31 97 10 • Fax +32 54 32 58 27
info@handimove.com • www.handimove.com